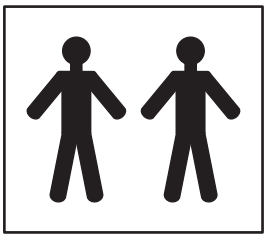

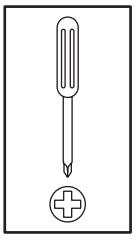

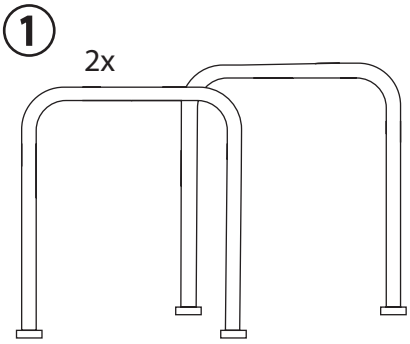
1
2x

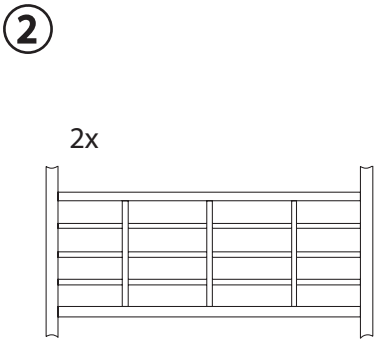
2
2x

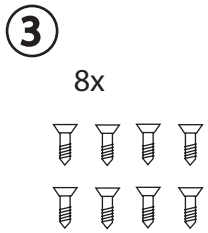
3
8x

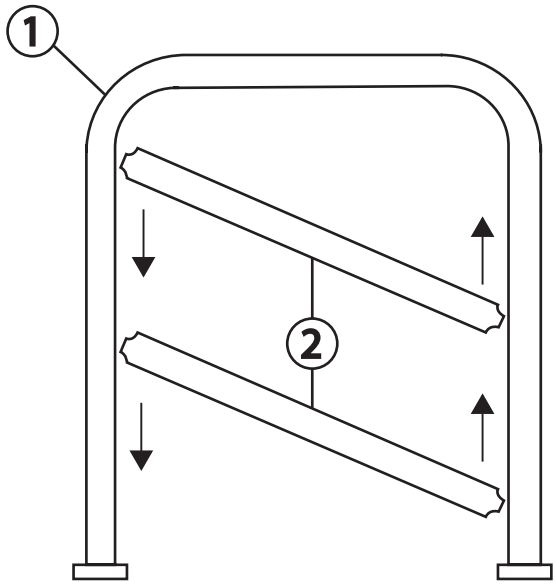
1
2

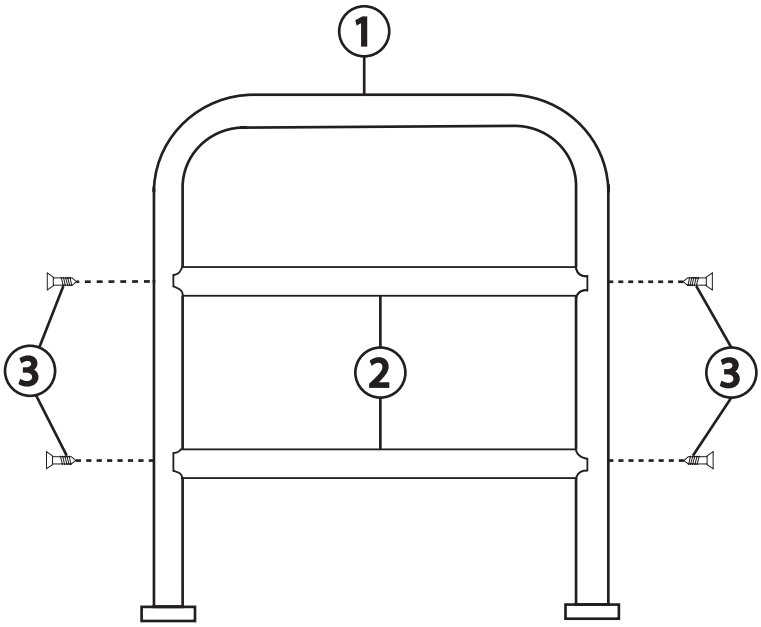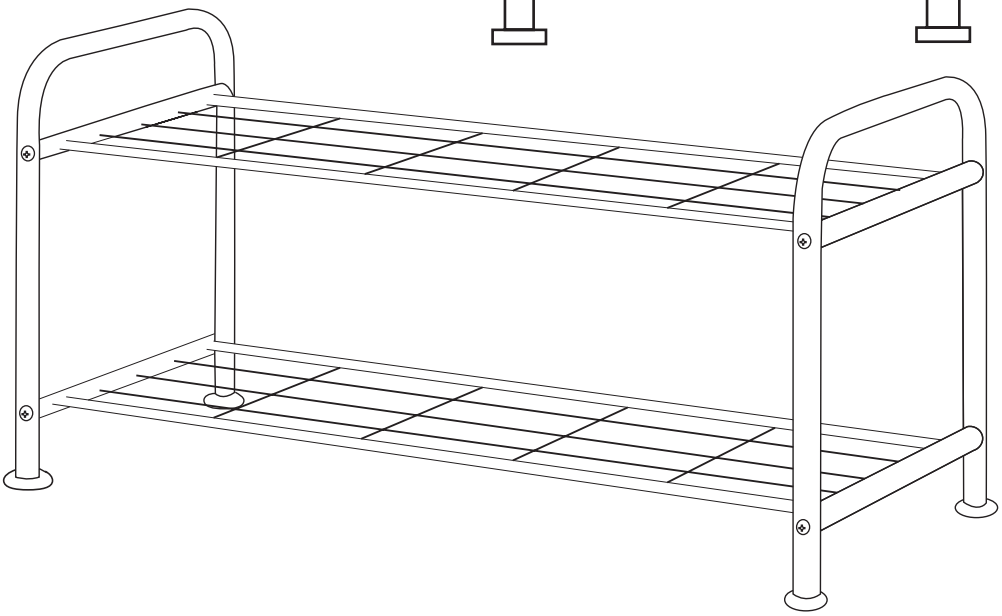
1
3
2
3